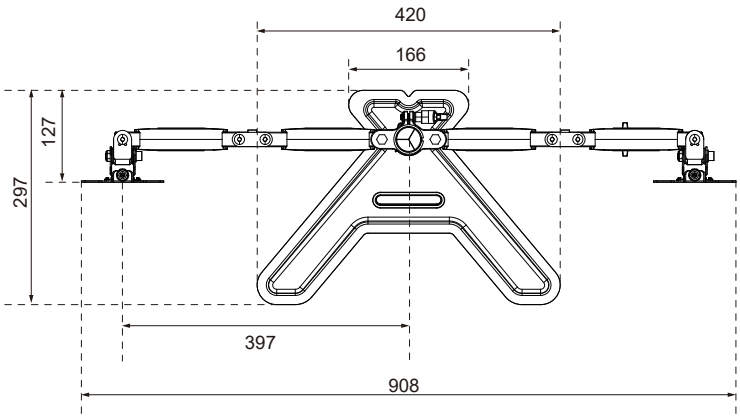
420
166
127
297
397
908

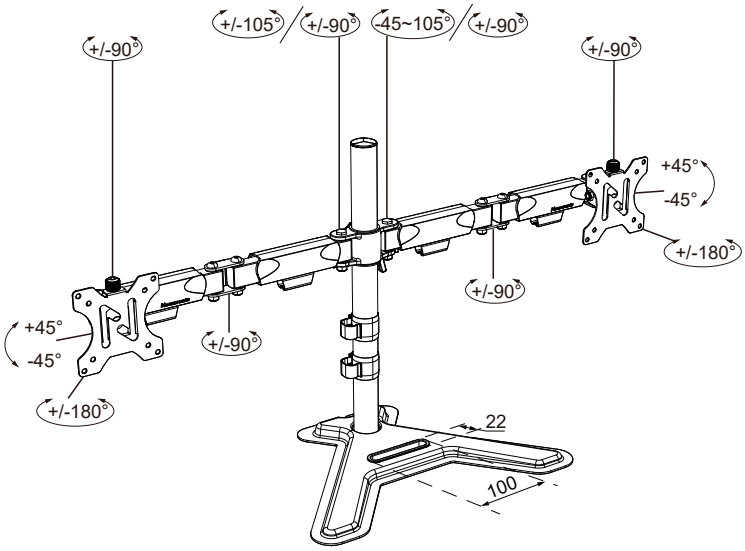
+/-90°
+/-105°
+/-90°
-45~105°
+/-90°
+/-90°
+45°
-45°
+/-180°
+/-90°
+45°
-45°
+/-90°
+/-180°
22
100

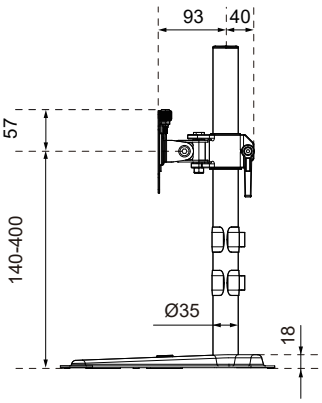
93
40
57
140-400
Ø35
18

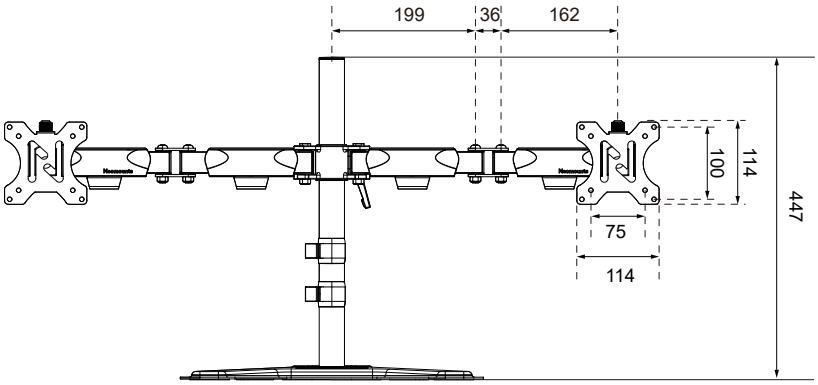
199
36
162
100
114
447
75
114

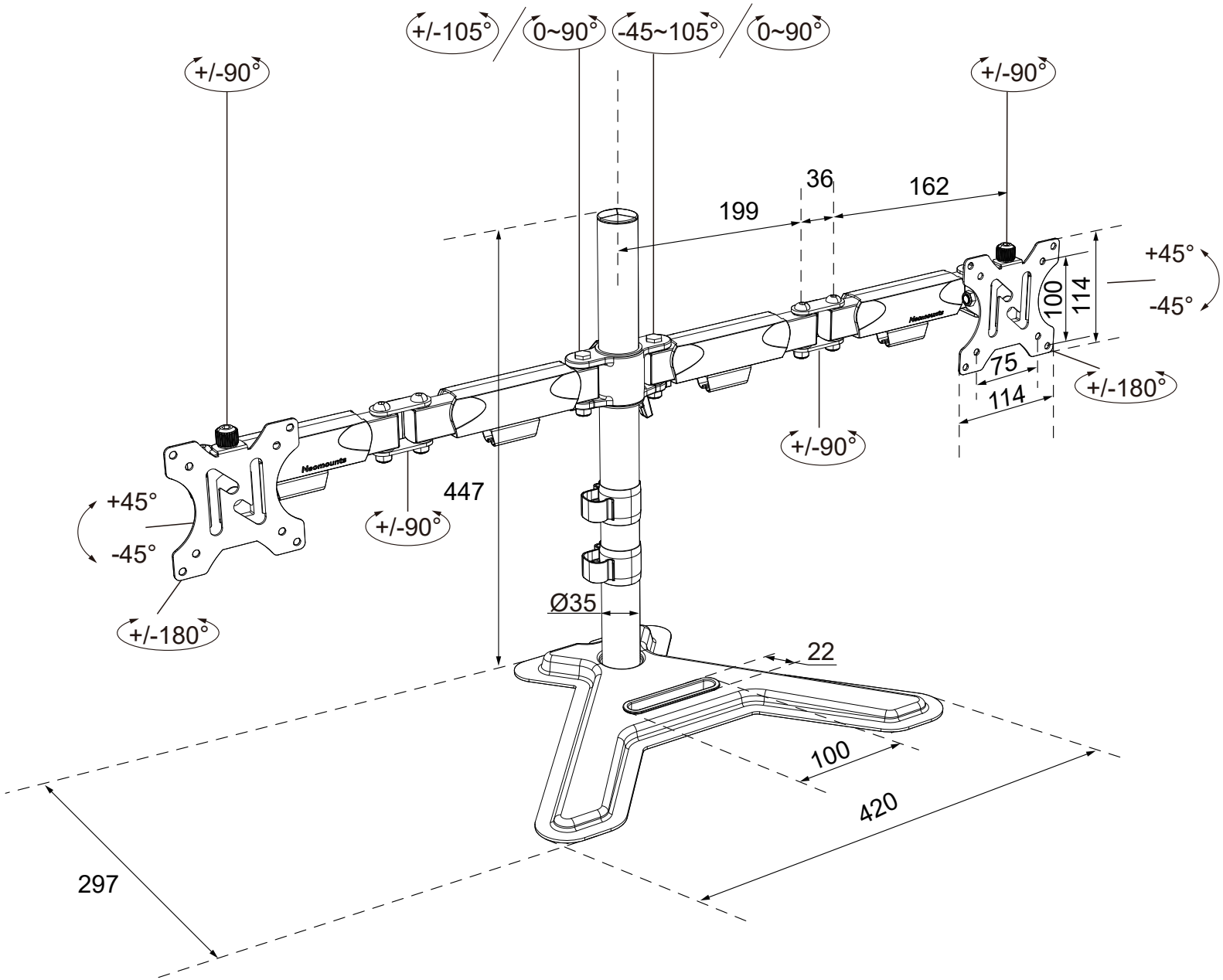

Measuring unit: mm